UI-1240SE-NIR-GL (AB00080)

En série
Le modèle est disponible en série et à long terme.

Les caméras industrielles uEye fonctionnent désormais aussi avec IDS peak ! Nous recommandons le kit de développement logiciel pour la mise en place de nouveaux projets. Changer maintenant - En savoir plus ici.
Remarque : Les caractéristiques techniques mentionnées ici ont été mesurées à l'aide de la suite logicielle IDS.

Spécification

Capteur

Type de capteur	CMOS Monochrome
Mode d'obturateur	Global / Rolling / Global Start
Caractéristique du capteur	Linéaire
Méthode de lecture du capteur	Progressive scan
Classe de pixels	1.3 MP
Résolution	1,31 Mpx
Résolution (h x v)	1280 x 1024 Pixel
Rapport hauteur/largeur	5:4
CAN	10 bit
Profondeur des couleurs (caméra)	8 bit
Classe de capteur optique	1/1,8""
Surface optique	6,784 mm x 5,427 mm
Diagonale du capteur optique	8,69 mm (1/1,84")
Taille de pixel	5,3 µm
Fabricant	e2v
Désignation du capteur	EV76C661ABT
Amplification (complet/RVB)	4x/-
AOI (zone d'intérêt) horizontale	Même fréquence d'image
AOI (zone d'intérêt) verticale	Augmente la fréquence d'image
AOI (zone d'intérêt) largeur d'image / pas	16 / 4
AOI (zone d'intérêt) hauteur d'image / pas	4 / 2
AOI (zone d'intérêt) trame de position (horizontale/verticale)	2 / 2
Compartimentage horizontal	Même fréquence d'image
Compartimentage vertical	Même fréquence d'image
Méthode de Compartimentage	M/C automatique
Facteur de Compartimentage	2
Sous-échantillonnage horizontal	-
Sous-échantillonnage vertical	-
Méthode de sous-échantillonnage	-
Facteur de sous-échantillonnage	-

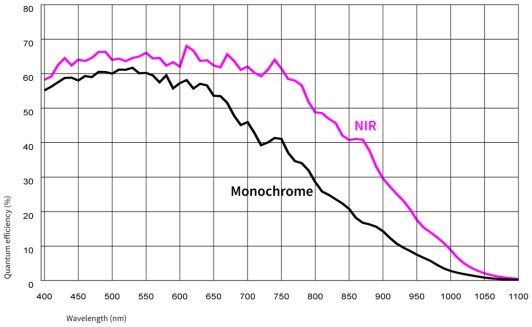

Sous réserve de modifications techniques (2024-04-24)

IDS Imaging Development Systems GmbH
Dimbacher Str. 10 · 74182 Obersulm · Allemagne · Tél +49 7134 96196-0 · E-mail info@ids-imaging.com

Modèle

Plage de fréquence de pixel	7 MHz - 35 MHz
Fréquence d'image mode Freerun	25
Fréquence d'image du déclencheur (maximale)	24
Temps d'exposition (minimal - maximal)	0.009 ms - 2000 ms
Consommation	0,3 W - 0,7 W
Particularités	Processeur de mise à l'échelle, Séquenceur, Mode logarithmique, Correction des pixels défectueux côté capteur, Trame d'exposition fine, AOI multiples

Conditions ambiantes

Les valeurs de température indiquées ci-dessous se réfèrent à la température externe du boîtier de la caméra.

Température de l'appareil pendant le fonctionnement	0 °C - 55 °C / 32 °F - 131 °F
Température de l'appareil pendant le stockage	-20 °C - 60 °C / -4 °F - 140 °F
Humidité de l'air (relative, sans condensation)	20 % - 80 %

Connexions

Port interfaces	USB 2.0 Mini-B, vissable
Connexion E/S	Douille Micro D-Sub 9 pôles (MPE Garry 11-0021-50-09L)
Alimentation en tension	Câble USB

Affectation des broches / connexion E/S

1	Sortie flash, avec coupleur optoélectronique (-)
2	Entrée déclencheur, avec coupleur optoélectronique (+)
3	Blindage
4	Tension d'alimentation USB (VCC) 5 V
5	Masse USB (GND)
6	Sortie flash, avec coupleur optoélectronique (+)
7	Entrée déclencheur, avec coupleur optoélectronique (-)
8	Données USB (+)
9	Données USB (-)

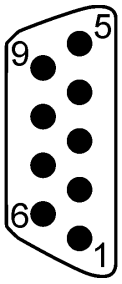

Vue sur la caméra (vue arrière)

Forme

Raccord de l’objectif	Monture C
Indice de protection	IP30
Dimensions H/W/L	34,0 mm x 32,0 mm x 41,3 mm
Poids	65 g

IDS Imaging Development Systems GmbH
Dimbacher Str. 10 · 74182 Obersulm · Allemagne · Tél +49 7134 96196-0 · E-mail info@ids-imaging.com

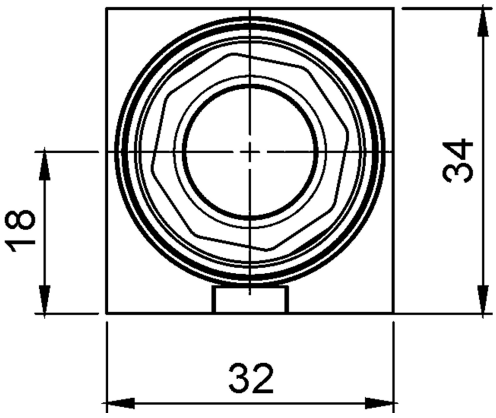

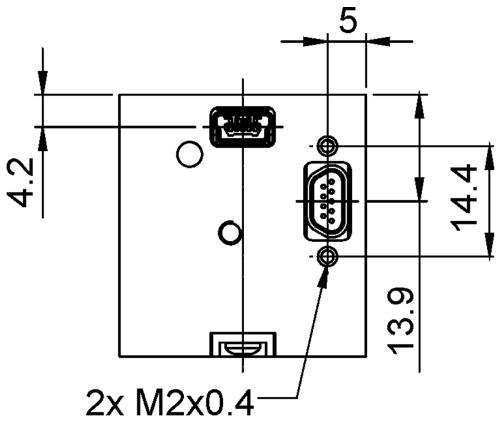

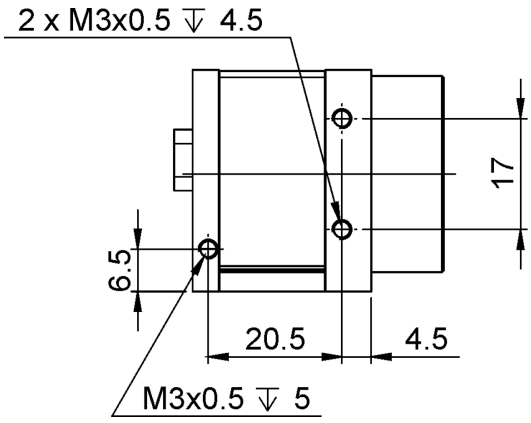

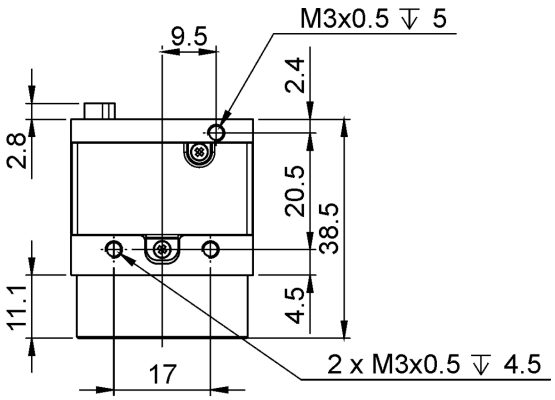

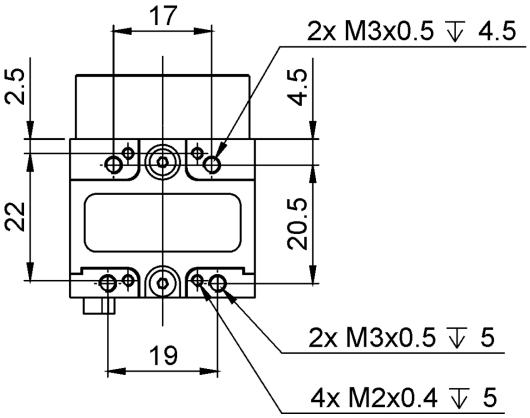

IDS Imaging Development Systems GmbH
Dimbacher Str. 10 · 74182 Obersulm · Allemagne · Tél +49 7134 96196-0 · E-mail info@ids-imaging.com